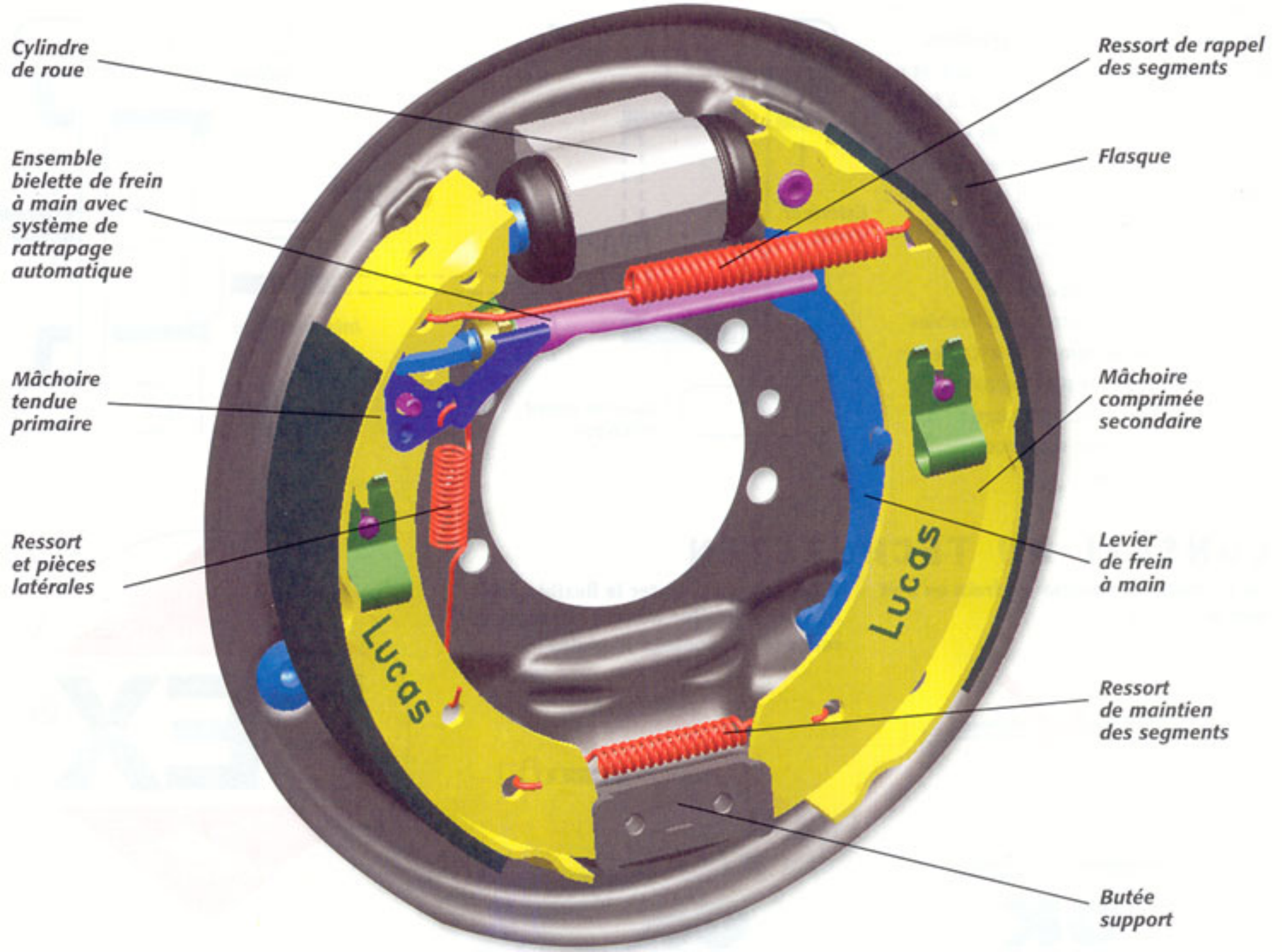CONNAISSEZ-VOUS LES COMPOSANTS D'UN KIT DE FREIN À TAMBOUR ?